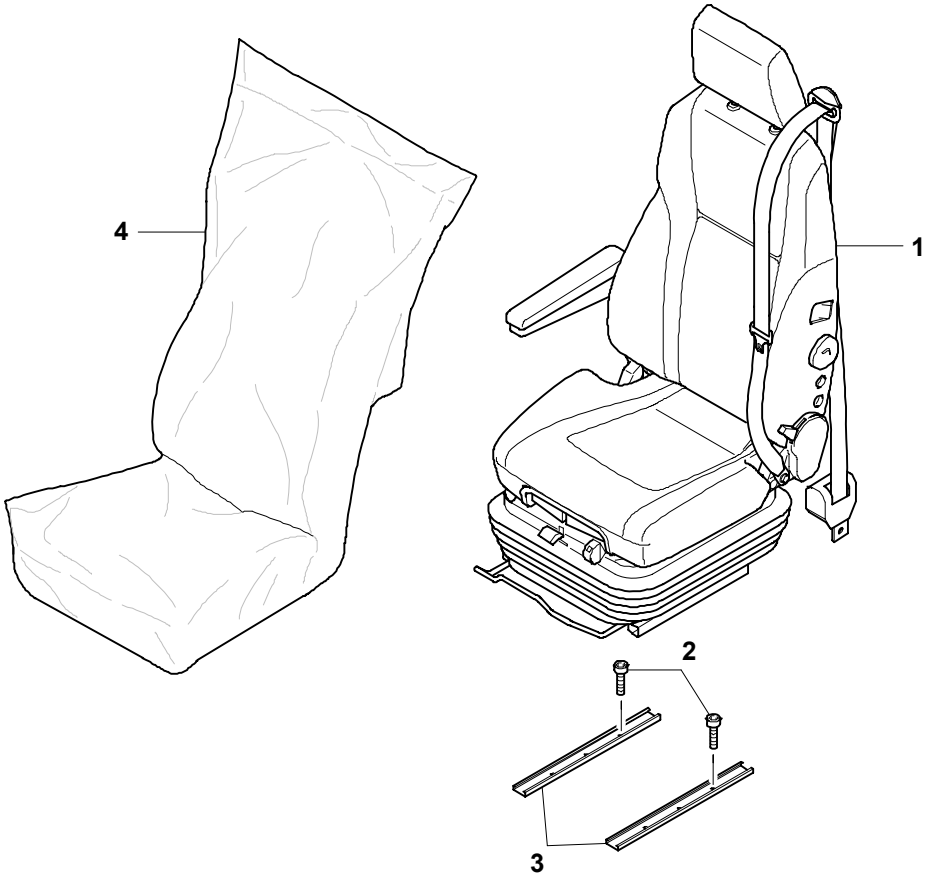GROVE	FAHRERSITZ ZSB. LAENDERPAKET GRUNDAUSSTATTUNG DRIVER SEAT ASSEMBLY LAND PACKAGE BASIC EQUIPMENT	BILDTAFEL PICTORIAL DISPLAY			GMK 6400 BE 550
		07.12	3193999-ETL B	1/1